■ロジックモデル

※　ロジックモデルとは、それぞれの施策がその目的を達成し、成果を上げるまでのプロセスを論理的に説明（確認）するためのツールです。

政策の基本目標３　ひと・技・資源を組合せ活気うまれるまちづくり
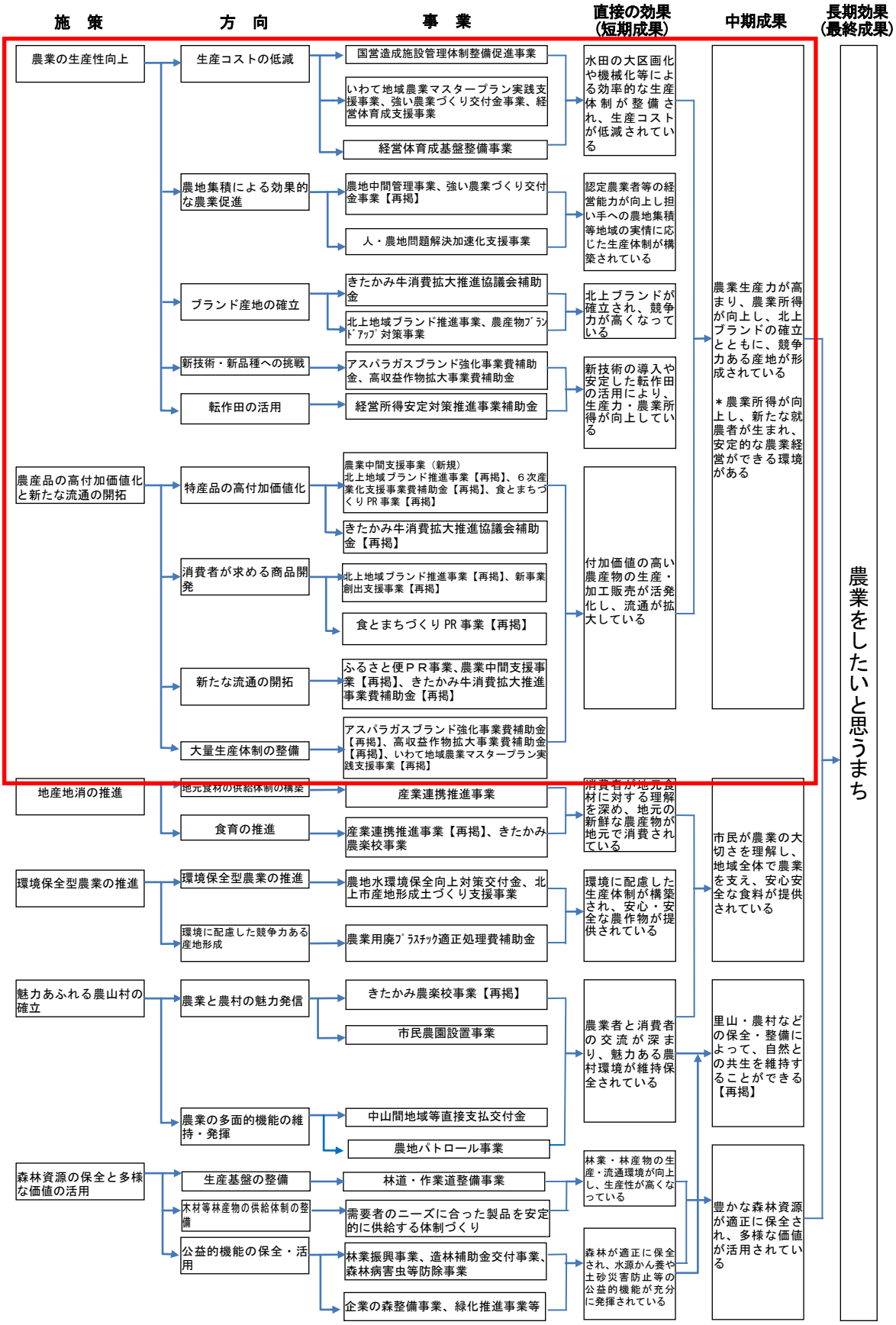
◆基本施策３－３　魅力ある農林業の振興