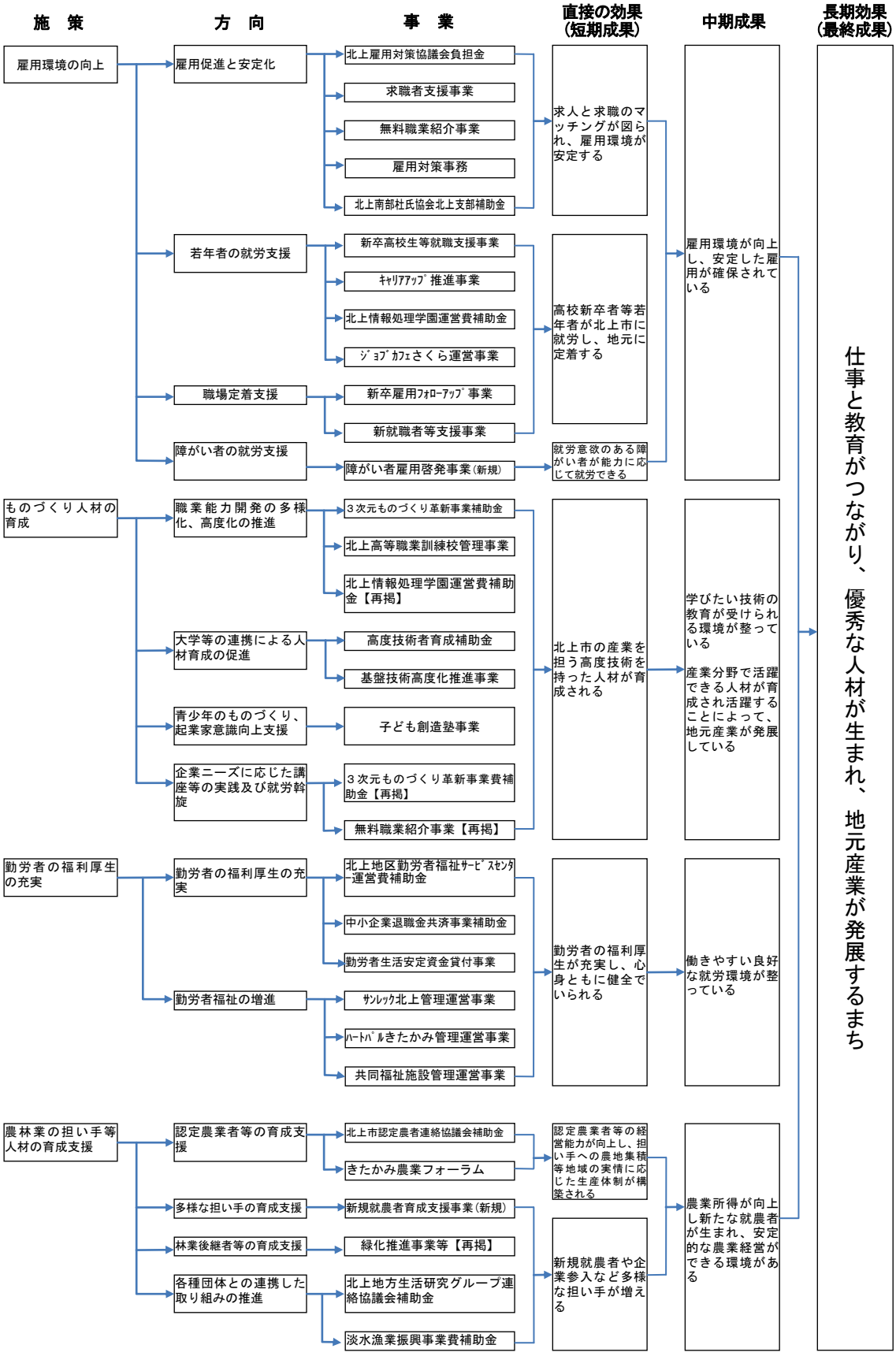◆基本施策３－４　地域産業を担う人づくりと雇用環境の向上